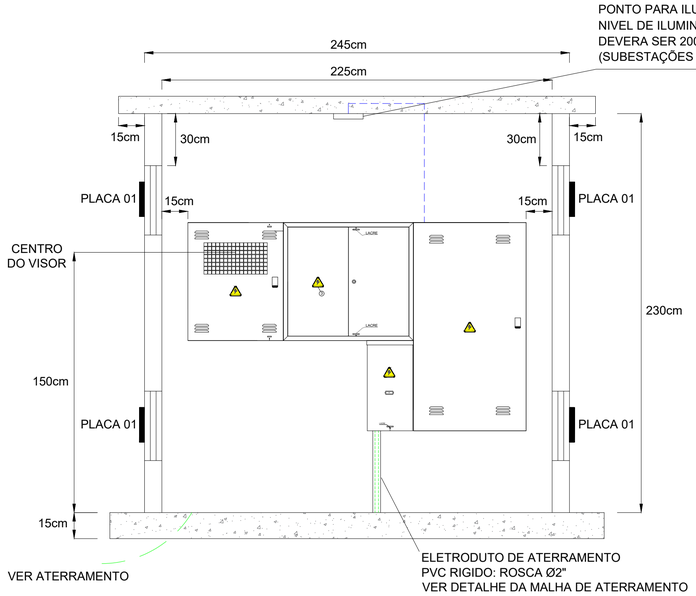

CORTE 'A-A'

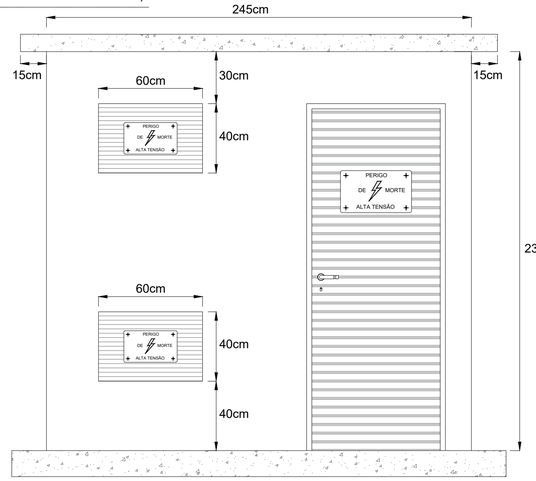

VISTA 'C'

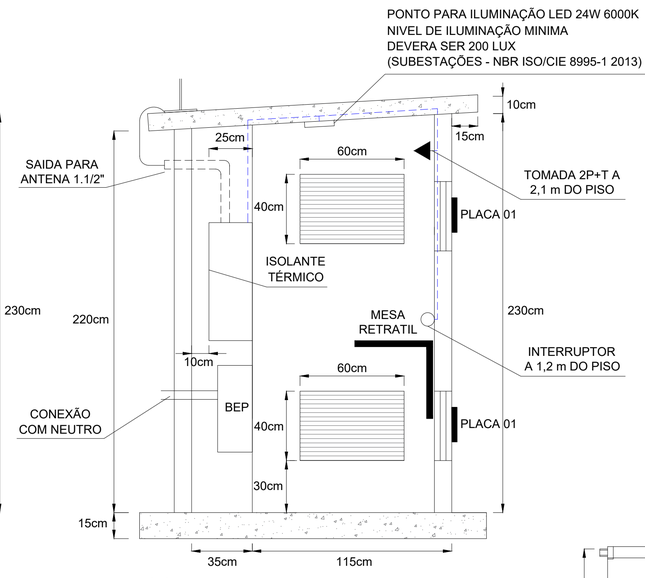

CORTE 'B-B'

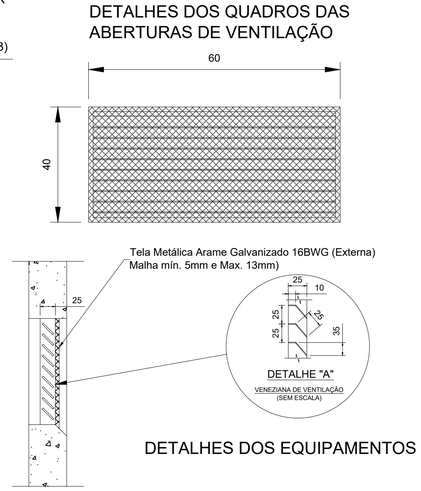

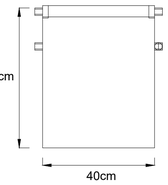

DETALHE 'A'

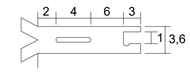

DETALHE 'B'

DETALHE
MESA RETRÁTIL

TUBULAÇÕES DEVERÃO SER VEDADAS
UTILIZANDO ESPUMA EXPANSIVA DO TIPO
ANTI CHAMA

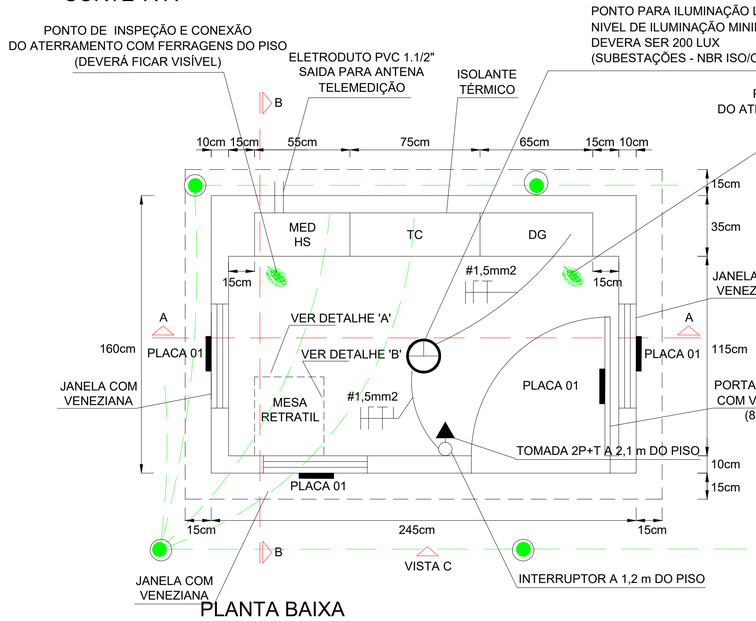

PLANTA BAIXA

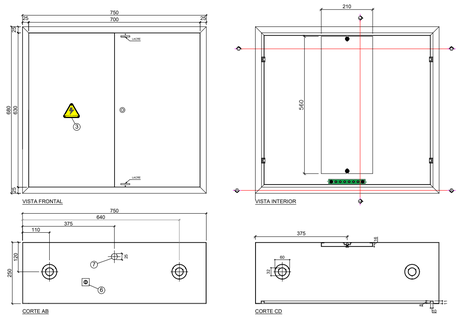

TC2

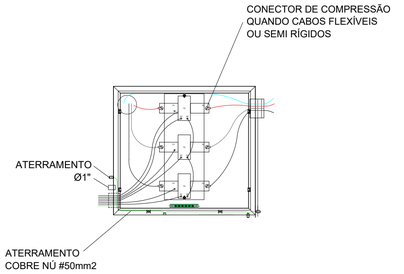

DETALHE DE LIGAÇÃO DOS TC´S

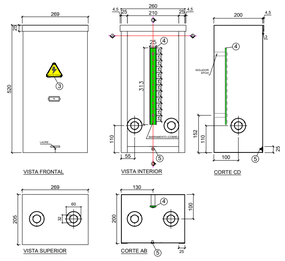

CAIXA BARRA PE

TODAS AS MASSAS METÁLICAS, INCLUINDO A MESA RETRÁTIL
DEVERÃO SER CONECTADAS AO ATERRAMENTO.
(UTILIZAR CABO DE COBRE NÚ #25mm2 OU SUPERIOR)

TODOS OS QUADROS DEVERÃO SER EM ALUMINIO
EXCETO O BEP, PORÉM ESTE DEVERÁ SER DE
FORNECEDOR HOMOLOGADO.

PLACA 01

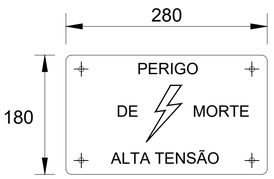

OBSERVAÇÕES

1. A placa de advertencia devera ser metalica, chapa 16 USG, tratamento a prova de corrosão, com funfo amarelo e caracteres pretos apresentando os dizeres "PERIGO DE MORTE ALTA TENSÃO".
2. Devera ser fixada nas portas da subestação e nos locais adequados, em posição visível.
3. Dimensões (largura x Altura).
   Da Placa: 280 x 180mm.
   Das Letras: 35 x 35mm (PERIGO DE MORTE)
   20 x 20mm (ALTA TENSÃO)
4. As dimensões indicadas são os valores mínimos exigidos, em "mm"

UMA COPIA DESTE PROJETO ATUALIZADO, DEVERÁ
ESTAR JUNTO A CABINE DE MEDIÇÃO.

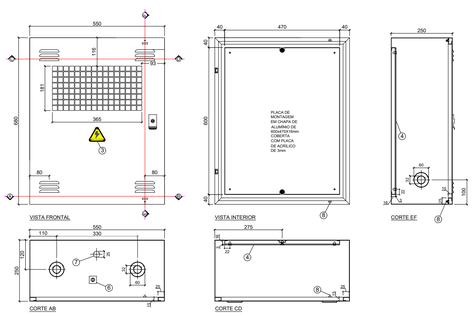

MDR

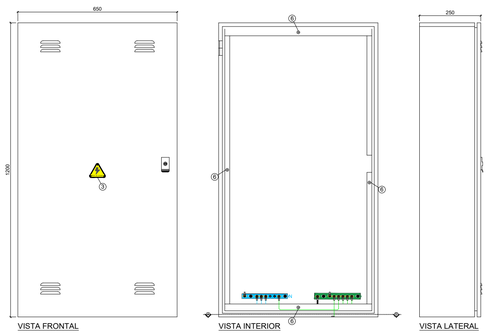

QGP

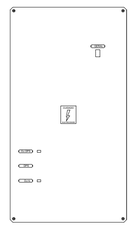

PLACA EM ACRÍLICO ANTI-CHAMA E TRANSPARENTE,
COM ESPESSURA MINÍMA DE 3mm
DEVERÁ POSSUIR DISPOSITIVOS PARA LACRES
NOS PARAFUSOS DE FIXAÇÃO

DESENHO PARA:

ANÁLISE

CLIENTE :	PREFEITURA MUNICIPAL DE ALFREDO WAGNER - SC
ENDEREÇO :	NOVA UNIDADE ESCOLAR (RUA ANITÁPOLIS, S/N, ALFREDO WAGNER)
PROJETO :	SUBESTAÇÃO DE ENERGIA - 112,5kVA

NOME DO DESENHO: CABINE E DETALHES

ESCALA: 1/100

DATA: 25/08/25

ASSINATURA:

AUTOR:

CONTRATANTE:

LOCALIZAÇÃO ARQUIVO:

xdx Engenharia Elétrica
CREA 175.295-0

(47) 999 880 691
fernando.engenhariaxdx@gmail.com
Rua Elma Lenzi, 299, bairro Canta Galo,
Rio do Sul - SC - CEP 89163-035

Responsável Técnico:
Fernando L. Reineher
Engenheiro Eletricista
CREA 68.093-9

PROTOCOLO CELESC:
SO 666991

ART DE PROJETO:
10242256-2

ABNT A1